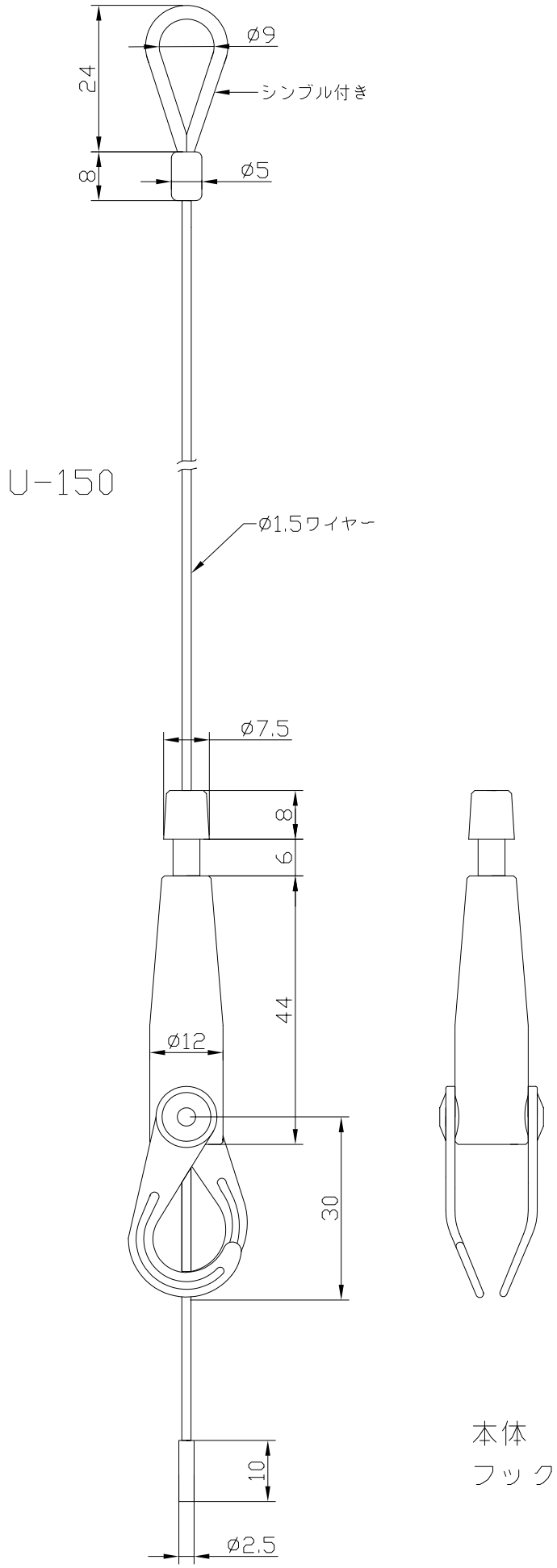

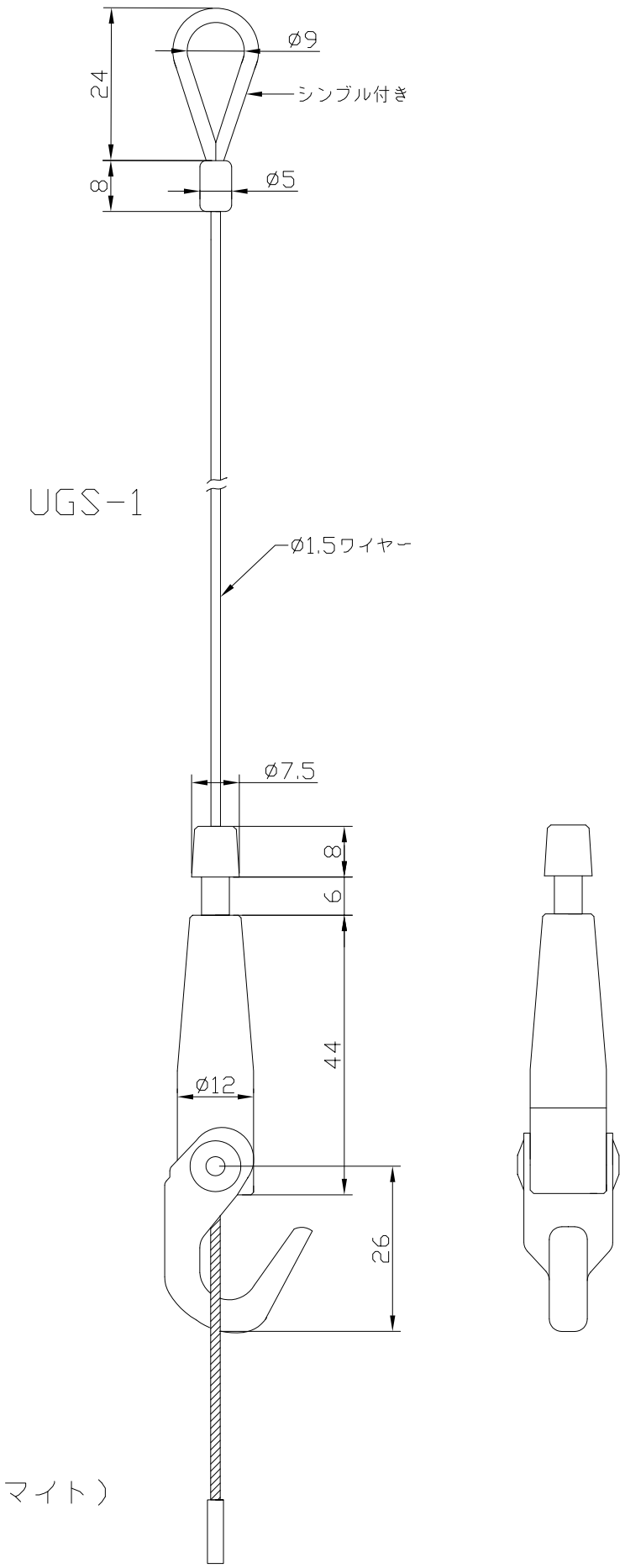

本体　アルミ（梨地アルマイト）
フック　SUS